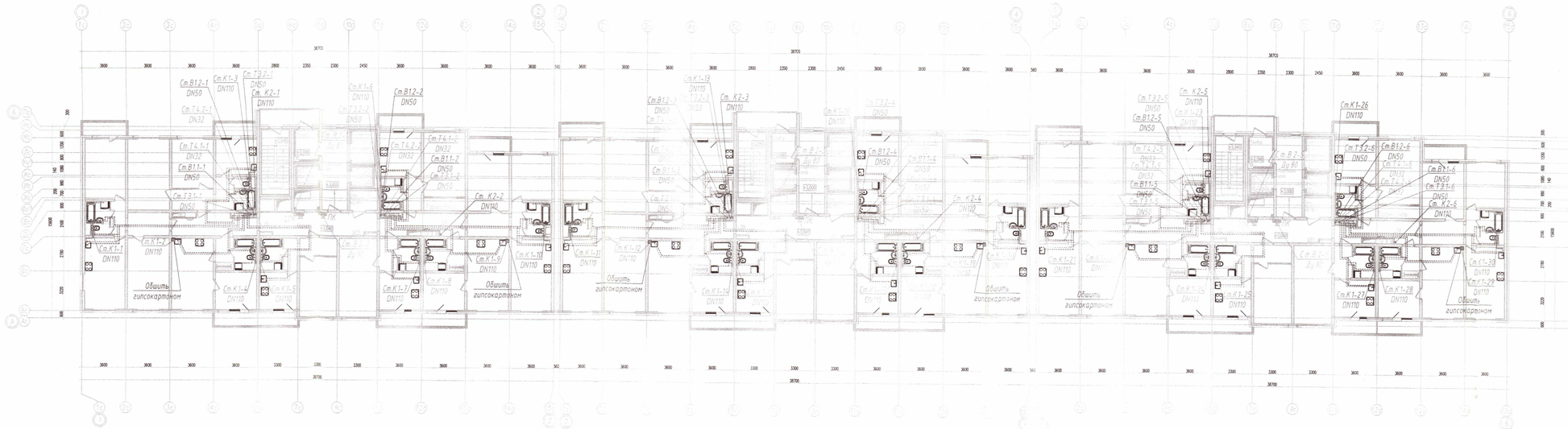

Условные обозначения:

В1	Хозяйственно-питьевой водопровод
В2	Противопожарный водопровод
В11	Хозяйственно-питьевой водопровод жилья 1 зоны
В12	Хозяйственно-питьевой водопровод жилья 2 зоны
Т3.1	Горячий водопровод жилья 1 зоны
Т3.2	Горячий водопровод жилья 1 зоны
Т4.1	Циркуляция горячего водопровода жилья 1 зоны
Т4.2	Циркуляция горячего водопровода жилья 2 зоны
	Электрический полотенцесушитель
К1	Канализация бытовая от жилого дома
К2	Канализация ливневая

ООО «ДСК»
ДАННЫЙ ЧЕРТЕЖ ЯВЛЯЕТСЯ
СПОЛНИТЕЛЬНЫМ
ГЛАВНЫЙ ИНЖЕНЕР ХАРЧЕНКО ДЕ
12 ФЕВ 2019

04 АПР 2018
Начальник ПТО Орехов И.И.

ООО «ЛСР Недвижимость СЗ»
23 ИЮН 2017
Подпись Мыльников Н.С.

Изм.	Кол.уч.	Лист	Nдок.	Подпись	Дата	311/11.03.2014 - 4 - 1 - ВК
Нач.отд.		Балабкин			07.16	г. Санкт-Петербург, Октябрьская набережная, участок 54 (юго-восточнее дома 40, корпус 2, литера Г2).
Разработал		Блажнова			07.16	Многоквартирный дом. Корпус 1. (Секции 1,2,3).
Норм.контр.		Балабкин			07.16	

Стадия	Лист	Листов
Р	4	

План 2 этажа М1:200 секций 1,2,3.

ООО "Инженерные системы"

Формат А4

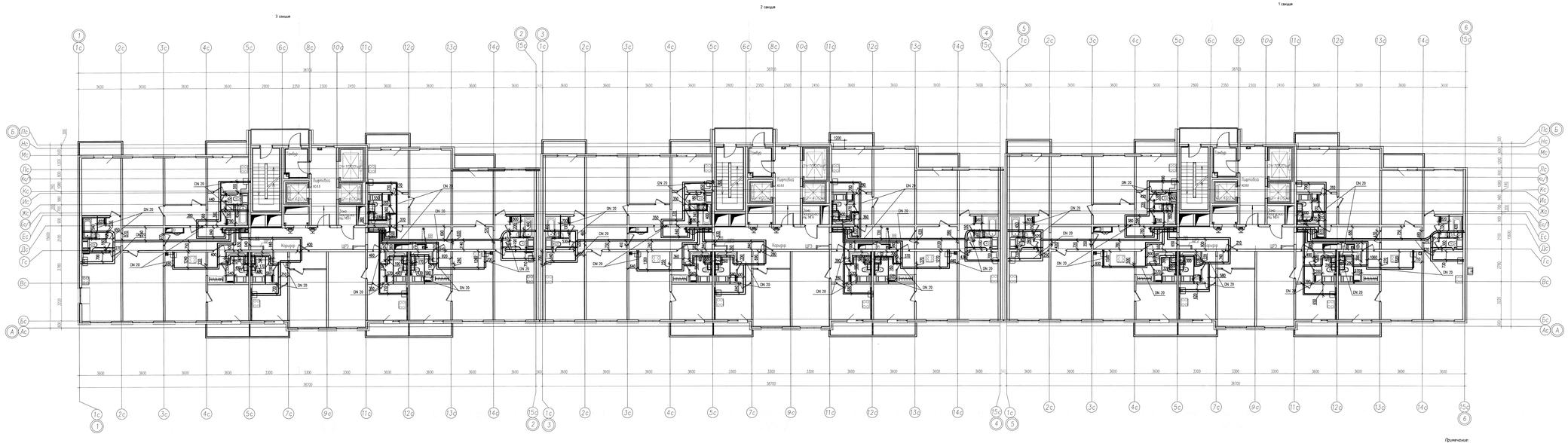

Условные обозначения

- В11 — Хозяйственно-питьевой водопровод жилья нижней зоны
- В12 — Хозяйственно-питьевой водопровод жилья верхней зоны
- Т11 — Горячий водопровод жилья нижней зоны
- Т12 — Горячий водопровод жилья верхней зоны
- Электрический полотенцесушитель

Примечание:
1.Охранная зона +/- 200мм от осей трубопровода.

Выполнено согласно ГОСТ 2.109–73

						Исполнительная схема 4.1/2			
						г. Санкт-Петербург, Октябрьская набережная, участок 54 (юго-восточнее дома 40, корпус 2, литера Г2).			
Изм.	Кол.уч.	Лист	№ док.	Подп.	Дата				
Ген.директ.	Профессиональ					Многоквартирный дом. Корпус 1. (Секция 1,2,3).	Стадия	Лист	Листов
Разработал	Приемчиков						ИД	2/ВК	23
Пр.работ	Чукрай					План 3 этажа секций 1,2,3.	ООО"ДСК"		

Масштаб 1:100

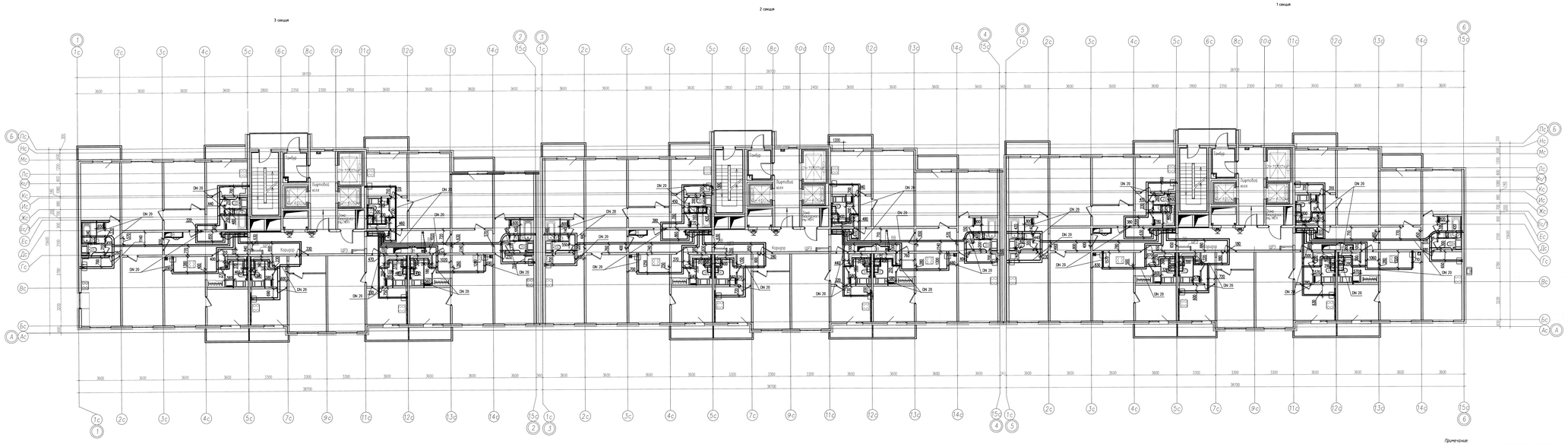
3 секция
2 секция
1 секция
Коридор
Лифтовой холл
Тамбур
Электрощитовая
Зона ожидания МГН
ИТП
Условные обозначения
В1.1 Хозяйственно-питьевой водопровод жилых нижней зоны
В1.2 Хозяйственно-питьевой водопровод жилых верхней зоны
Т3.1 Горячий водопровод жилых нижней зоны
Т3.2 Горячий водопровод жилых верхней зоны
Электрический полотенцесушитель
Примечание:
1.Отделочная зона +/- 200мм. от отметки внутрипола.
Выполнено согласно ГОСТ 2.109–73
Исполнительная схема
г. Санкт-Петербург, Октябрьская набережная, участок 54 (юго-восточнее дома 40, корпус 2, литера Г2).
Многоквартирный дом. Корпус 1, (Секции 1,2,3).
План 4 этажа секций 1,2,3.
ООО "ДСК"
Стадия: ИД
Лист: 3/ВК
Листов: 23
Масштаб 1:100

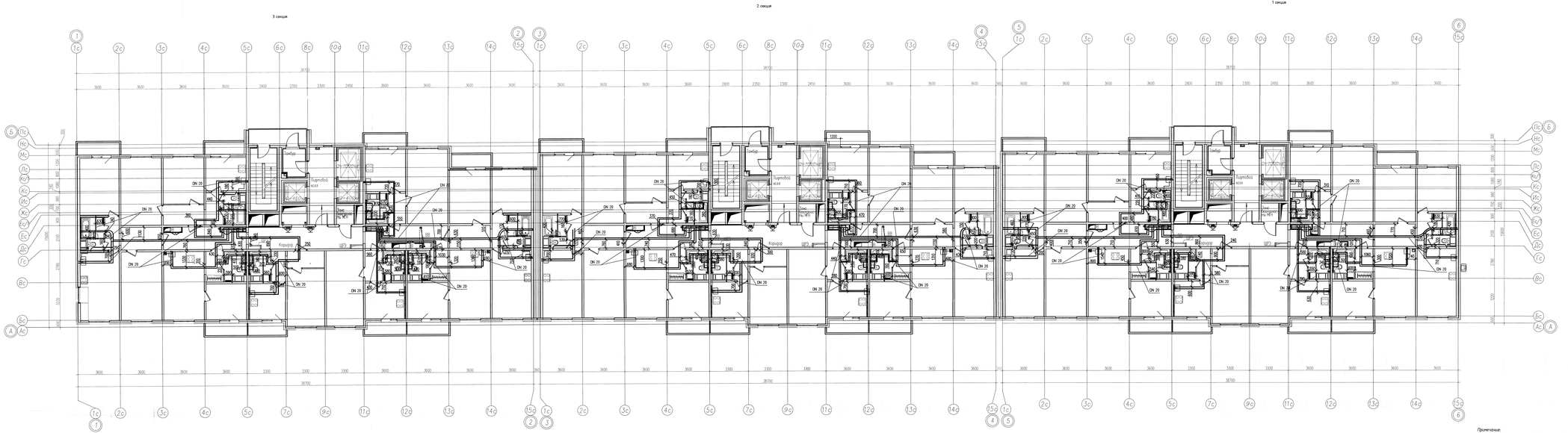

Примечание:
1.Охранная зона +/- 200мм. от осей трубопровода.

Условные обозначения:

В11	Хозяйственно-питьевой водопровод жилья нижней зоны
В12	Хозяйственно-питьевой водопровод жилья верхней зоны
Т11	Горячий водопровод жилья нижней зоны
Т12	Горячий водопровод жилья верхней зоны
	Электрический полотенцесушитель

ООО «ДСК»
ЦЕНТР ЦЕНТРА ПЛАТИТЕ
КОЛЬЦЕВОЙ ПРОЕЗД
Г.О. ЖЕЛЕЗНОГОРСК ТЕЛЕФОН Д.Е.

Выполнено согласно ГОСТ 2.109–73

						Исполнительная схема			
						г. Санкт-Петербург, Октябрьская набережная, участок 54 (юго-восточнее дома 40, корпус 2, литера Г2).			
Изм.	Кол.уч.	Лист	№ док.	Подп.	Дата				
Ген.директ.	Профсоюзец					Многоквартирный дом. Корпус 1. (Секция 1,2,3).	Стадия	Лист	Листов
Разработал	Приемчиков						ИД	4/ВК	23
Пр.работ	Чукрай					План 5 этажа секций 1,2,3.	ООО"ДСК"		

Подп. и дата Взам. инв.

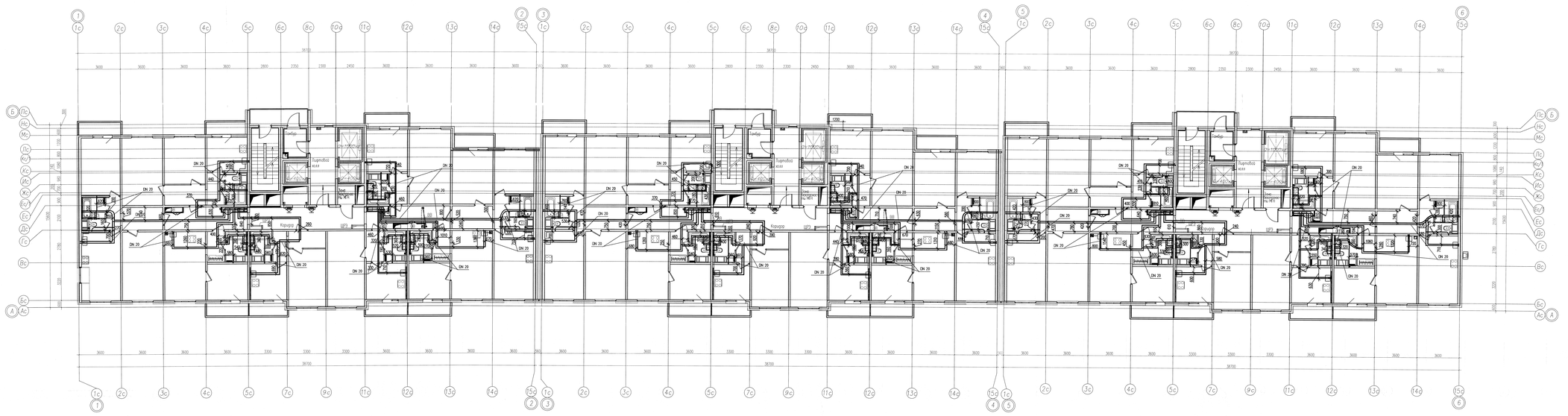

Условные обозначения:

- В11 — Хозяйственно-питьевой водопровод жилья нижней зоны
- В12 — Хозяйственно-питьевой водопровод жилья верхней зоны
- Т31 — Горячий водопровод жилья нижней зоны
- Т32 — Горячий водопровод жилья верхней зоны
- Электрический полотенцеудитель

Примечание:
1.Окрашная зона +/- 200мм от осей трубопровода.

Выполнено согласно ГОСТ 2.109–73

						Исполнительная схема			
Изм.	Кол.уч.	Лист	№ док.	Подп.	Дата	г. Санкт-Петербург, Октябрьская набережная, участок 54 (юго-восточнее дома 40, корпус 2, литера Г2).			
Ген.директ		Порфирьевич				Многоквартирный дом. Корпус 1. (Секции 1,2,3).	Стадия	Лист	Листов
Разработал		Пряничников					ИД	5/ВК	23
Гр.работ		Чукрай				План 6 этажа секций 1,2,3.	ООО"ДСК"		

Масштаб 1:100

Инв. № подл. | Подп. и дата | Взам. инв. №

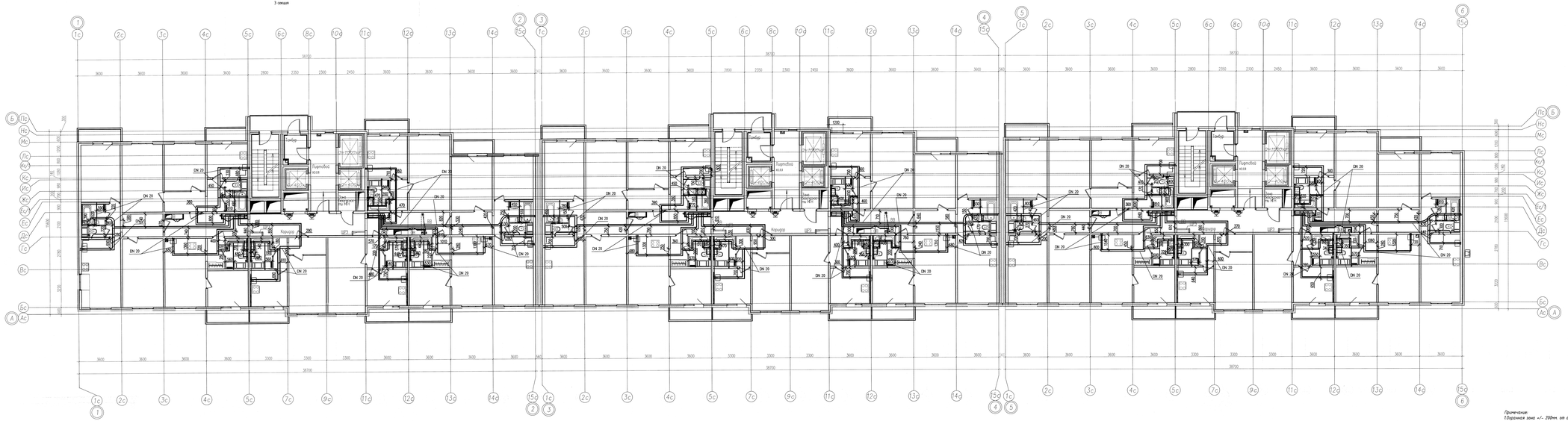

Условные обозначения:

- В1.1 — Хозяйственно-питьевой водопровод жилья нижней зоны
- В1.2 — Хозяйственно-питьевой водопровод жилья верхней зоны
- Г3.1 — Горячий водопровод жилья нижней зоны
- Г3.2 — Горячий водопровод жилья верхней зоны
- Электрический полотенцесушитель

ООО «ДСК»
Данная часть является исполнительным
г.п. инженер Зарченко Д.Е.

Выполнено согласно ГОСТ 2.109–73

Примечание:
1.Охранная зона +/- 200мм. от осей трубопровода.

						Исполнительная схема 4/1/6			
Изм.	Кол.уч.	Лист	№ док.	Подп.	Дата	г. Санкт-Петербург, Октябрьская набережная, участок 54 (юго-восточнее дома 40, корпус 2, литера Г2).			
Ген.директ		Профессия				Многоквартирный дом. Корпус 1. (Секции 1,2,3).	Стадия	Лист	Листов
Разработал		Примечание					ИД	6/ВК	23
Пр.работ		Чукрай				План 7 этажа секций 1,2,3.	ООО"ДСК"		

Масштаб 1:100

Инв. № подл. | Подп. и дата | Взам. инв. №

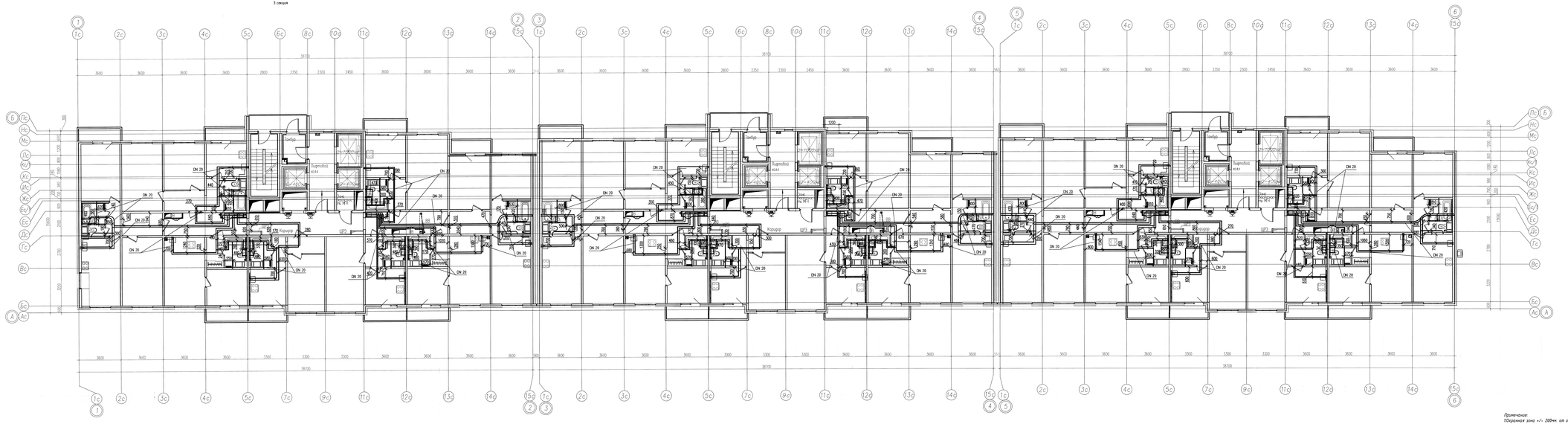

Условные обозначения:

- 811 — Хозяйственно-питьевой водопровод жилья нижней зоны
- 812 — Хозяйственно-питьевой водопровод жилья верхней зоны
- 731 — Горячий водопровод жилья нижней зоны
- 732 — Горячий водопровод жилья верхней зоны
- Электрический полотенцесушитель

Примечание:
1.Охранная зона +/- 200мм от осей трубопровода

Выполнено согласно ГОСТ 2.109–73

							Исполнительная схема		
							г. Санкт-Петербург, Октябрьская набережная, участок 54 (юго-восточнее дома 40, корпус 2, литера Г2).		
Изм.	Кол.уч.	Лист	№ док.	Подп.	Дата				
Ген.директ.		Порфиненко					Многоквартирный дом. Корпус 1. (Секция 1,2,3).	Стадия	Лист	Листов
Разработал		Пряничников						ИД	7/ВК	23
Пр.работ		Чуцкий					План 8 этажа секций 1,2,3.	ООО"ДСК"		

Масштаб 1:100

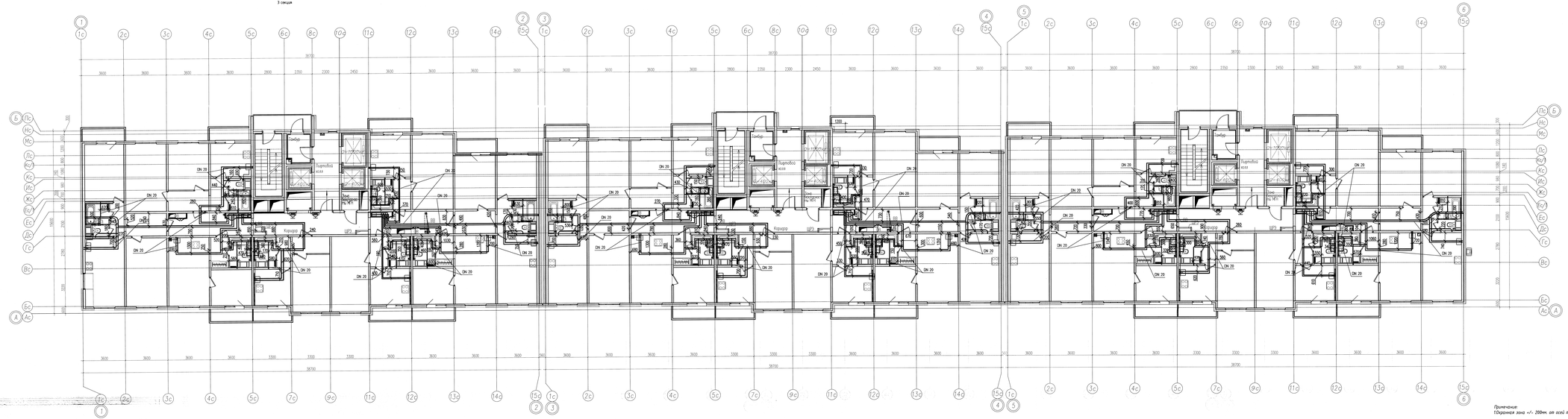

Примечание:
1.Охранная зона +/- 200мм. от осей трубопровода.

Условные обозначения:

- В11 — Хозяйственно-питьевой водопровод жилья нижней зоны
- В12 — Хозяйственно-питьевой водопровод жилья верхней зоны
- Т31 — Горячий водопровод жилья нижней зоны
- Т32 — Горячий водопровод жилья верхней зоны
- Электрический полотенцеприятель

ООО "ДСК"
Главный центр проектов
недвижимости ПРОМ
г. Ленинград, Тамбовский д.8
Инв. № 1 от 20.04

Выполнено согласно ГОСТ 2.109–73

						Исполнительная схема			
						г. Санкт-Петербург, Октябрьская набережная, участок 54 (юго-восточнее дома 40, корпус 2, литера Г2).			
Изм.	Кол.уч.	Лист	№ док.	Подп.	Дата				
Ген.директ.		Порфиевич				Многоквартирный дом. Корпус 1. (Секции 1,2,3).	Стадия	Лист	Листов
Разработал		Правилинов					ИД	8/ВК	23
Гр.работ		Чудрай				План 9 этажа секций 1,2,3.	ООО"ДСК"		

Масштаб 1:100

Инв. № подл. | Подп. и дата | Взам. инв. №

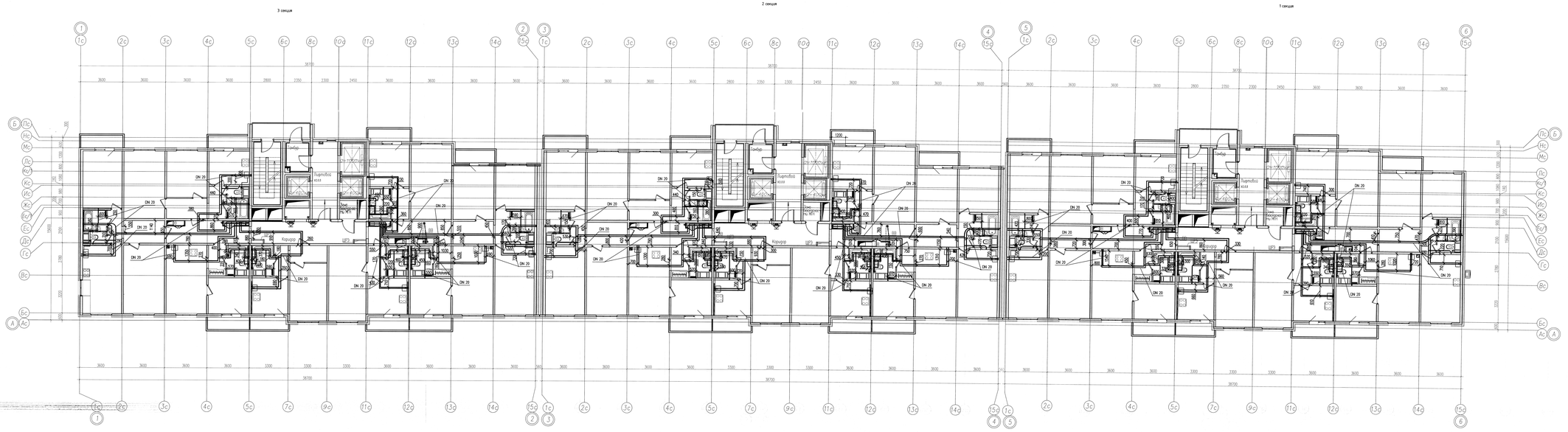

Условные обозначения

В11	Хозяйственно-питьевой водопровод жилья нижней зоны
В12	Хозяйственно-питьевой водопровод жилья верхней зоны
Т31	Горячий водопровод жилья нижней зоны
Т32	Горячий водопровод жилья верхней зоны
	Электрический полотенцесушитель

1
ООО «ДСК»
Данный чертеж является исполнительным
с.в. инженер: Дарченко Д.Е.

Выполнено согласно ГОСТ 2.109–73

Примечание:
1.Охранная зона +/- 200мм. от осей трубопровода.

						Исполнительная схема 1/19		
						г. Санкт-Петербург, Октябрьская набережная, участок 54 (юго-восточнее дома 40, корпус 2, литера Г2).		
Изм.	Кол.уч.	Лист	№ док.	Подпись	Дата			
Ген.директ.		Профессия				Многоквартирный дом. Корпус 1. (Секции 1,2,3).	Стадия	Лист	Листов
Разработал		Примечание					ИД	9/ВК	23
Гр.работ		Чукрай				План 10 этажа секций 1,2,3.	ООО"ДСК"		

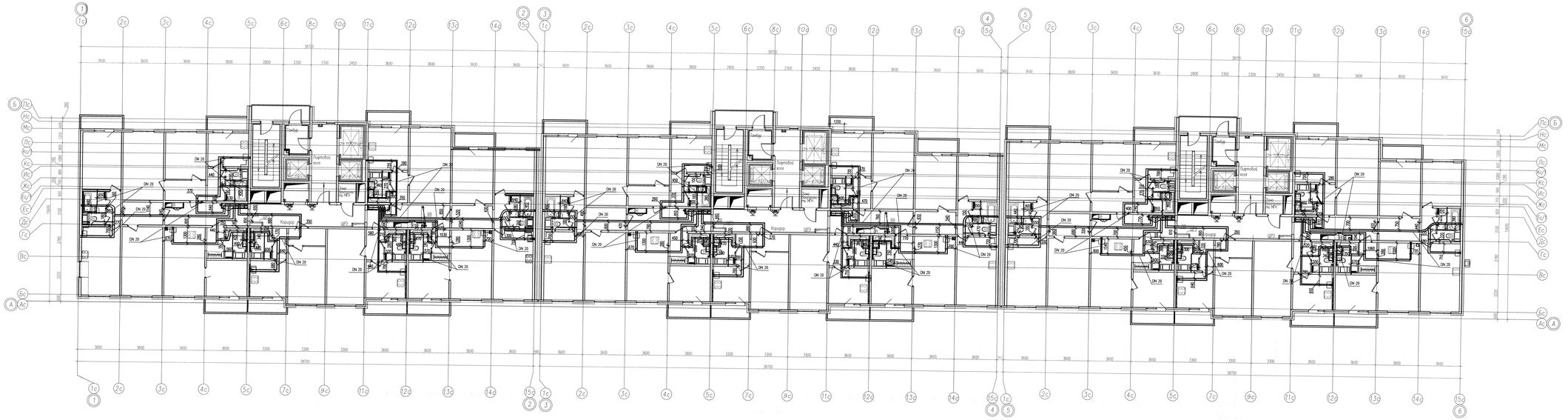

Условные обозначения:

- В11 — Хозяйственно-питьевой водопровод жилья нижней зоны
- В12 — Хозяйственно-питьевой водопровод жилья верхней зоны
- Т31 — Горячий водопровод жилья нижней зоны
- Т32 — Горячий водопровод жилья верхней зоны
- Электрический полотенцеприсушитель

Примечание:
1.Охранная зона +/- 200мм. от оптики трубопровода.

Выполнено согласно ГОСТ 2.109–73

						Исполнительная схема 11/1/10			
						г. Санкт-Петербург, Октябрьская набережная, участок 54 (юго-восточнее дома 40, корпус 2, литера Г2).			
Изм.	Кол.уч.	Лист	№ док.	Подп.	Дата	Многоквартирный дом. Корпус 1. (Секции 1,2,3).	Стадия	Лист	Листов
Ген.директор	Порфирьев						ИД	10/ВК	23
Разработал	Правилова					План 11 этажа секций 1,2,3.	ООО"ДСК"		
Пр.работ	Чукрай								

Масштаб 1:100

Условные обозначения:

— В1.1 —	Хозяйственно-питьевой водопровод жилья нижней зоны
— В1.2 —	Хозяйственно-питьевой водопровод жилья верхней зоны
— Т3.1 —	Горячий водопровод жилья нижней зоны
— Т3.2 —	Горячий водопровод жилья верхней зоны
▭	Электрический полотенцесушитель

Примечание:
1.Охранная зона +/- 200мм от отметки трубопровода.

Выполнено согласно ГОСТ 2.109—73

Изм.	Кол.уч	Лист	№ док.	Подп.	Дата	Исполнительная схема		
Ген.директ.		Порфеевец				г. Санкт-Петербург, Октябрьская набережная, участок 54 (юго-восточнее дома 40, корпус 2, литера Г2).		
Разработал		Пряничников			20.08.18	Многоквартирный дом. Корпус 1. (Секции 1,2,3).	Стадия: ИД	Лист: 11/ВК
Пр.работ		Чухрай				План 12 этажа секций 1,2,3.	ООО"ДСК"	Листов: 23

Масштаб 1:100